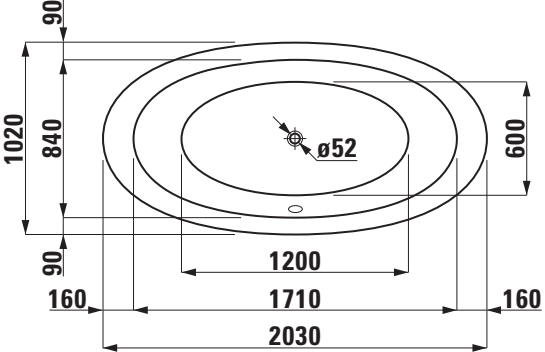
90
1020
840
90
ø52
600
1200
160
1710
160
2030

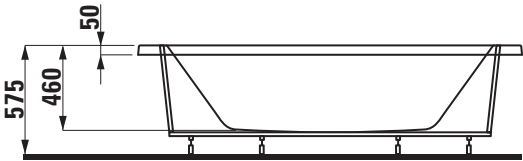
50
575
460