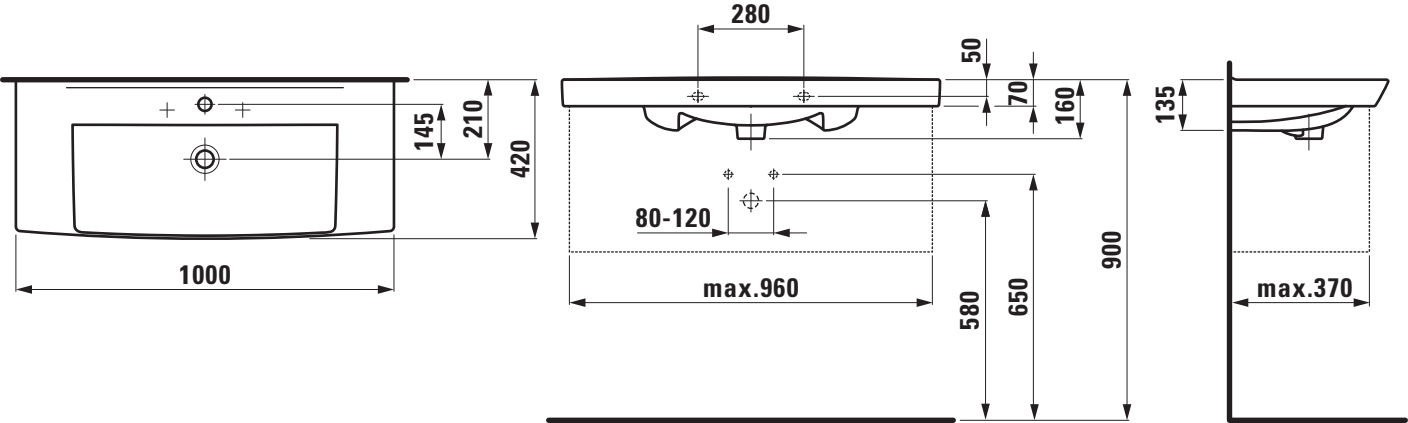
280
50
70
160
135
145
210
420
80-120
1000
max.960
580
650
900
max.370